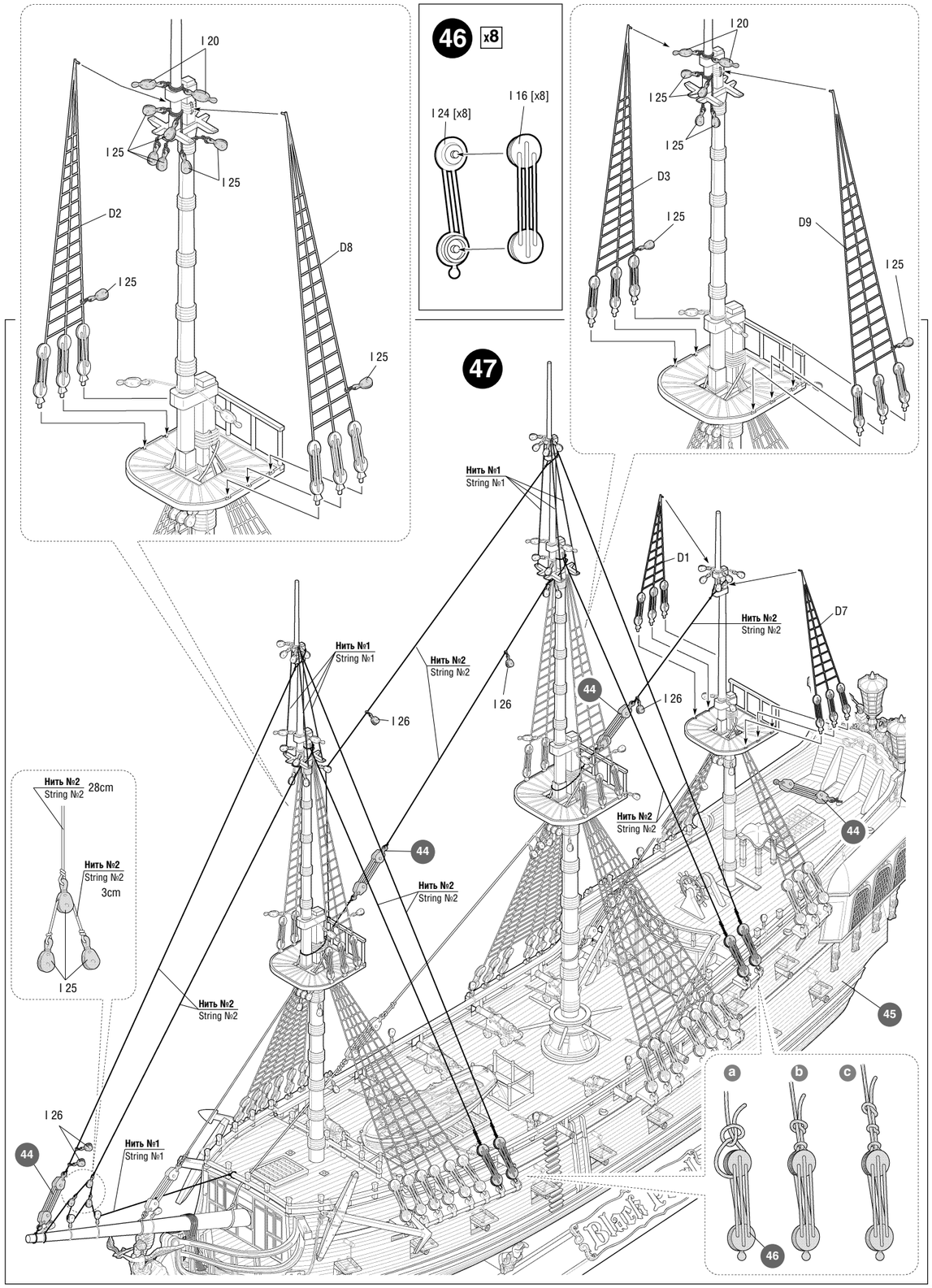
46
x8
I 24 [x8]
I 16 [x8]
47
I 20
I 25
D2
D8
D3
D9
Нить №1
String №1
Нить №2
String №2
D1
D7
I 26
28cm
3cm
44
45
46
a
b
c

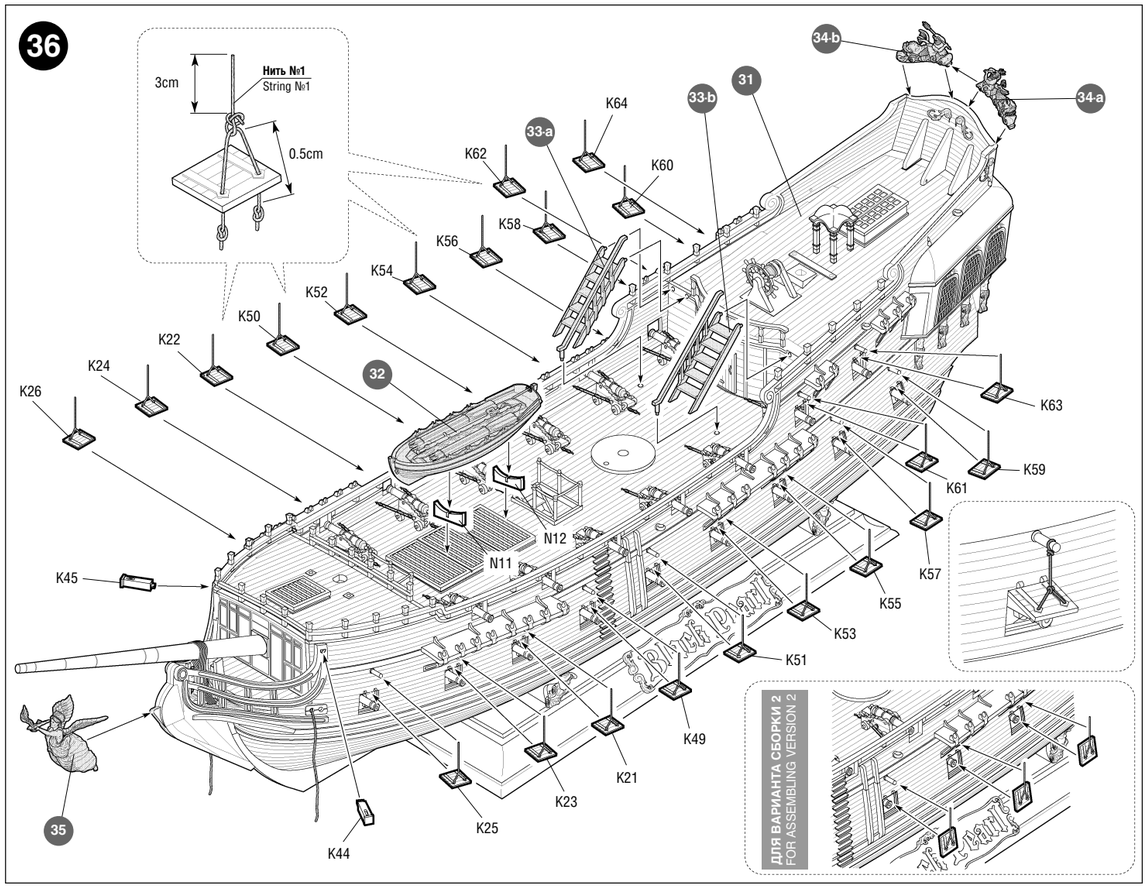
36
Нить №1
String №1
3cm
0.5cm
K64
K62
K60
K58
K56
K54
K52
K50
K22
K24
K26
K45
K44
K25
K23
K21
K49
K51
K53
K55
K57
K61
K59
K63
N11
N12
31
32
33-a
33-b
34-a
34-b
35
ДЛЯ ВАРИАНТА СБОРКИ 2
FOR ASSEMBLING VERSION 2

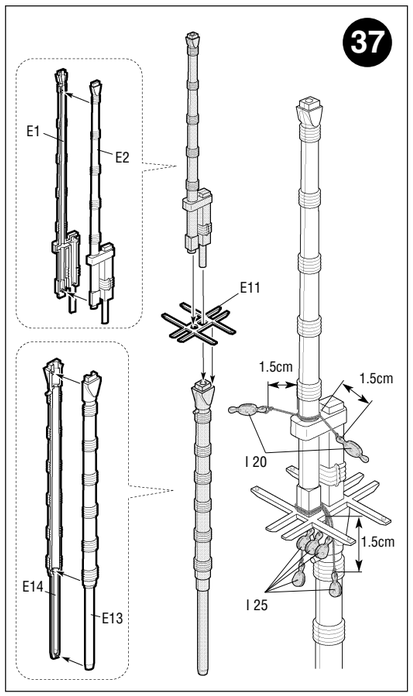
37
E1
E2
E11
E14
E13
1.5cm
I 20
I 25

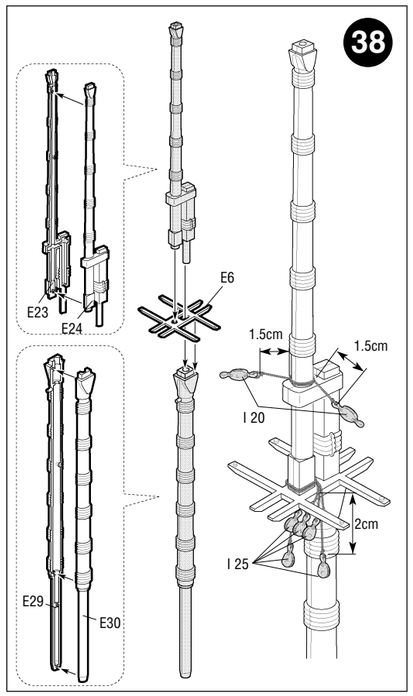
38
E23
E24
E6
E29
E30
1.5cm
I 20
2cm
I 25

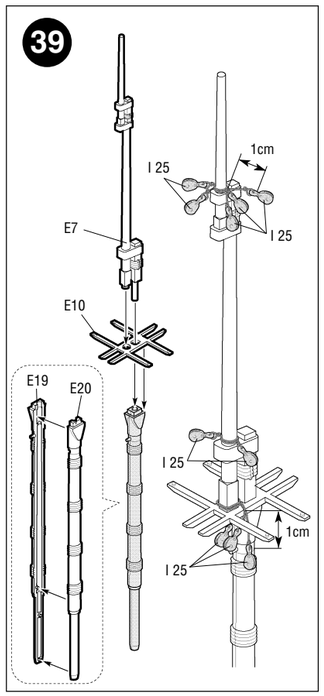
39
E7
E10
E19
E20
I 25
1cm